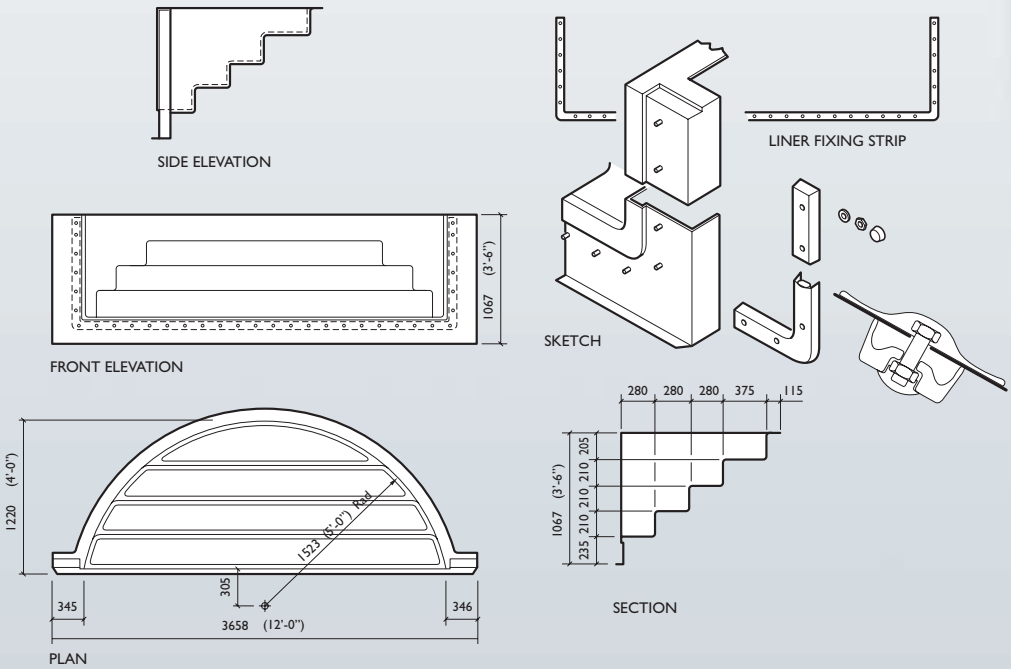# 12' Roman End Step – 3.66m